Osazení ČOV AT12/AT12 PLUS se základním nástavcem (bez výskytu podzemní vody)

Půdorys

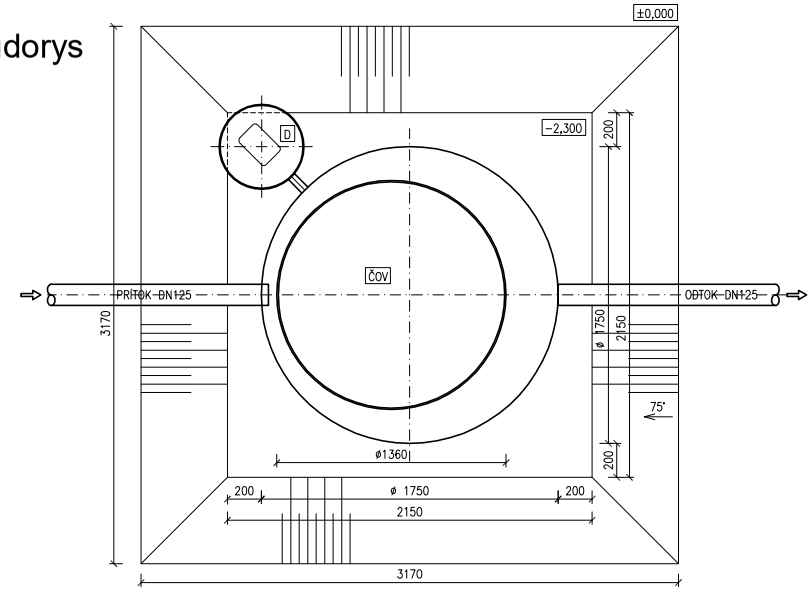

Řez

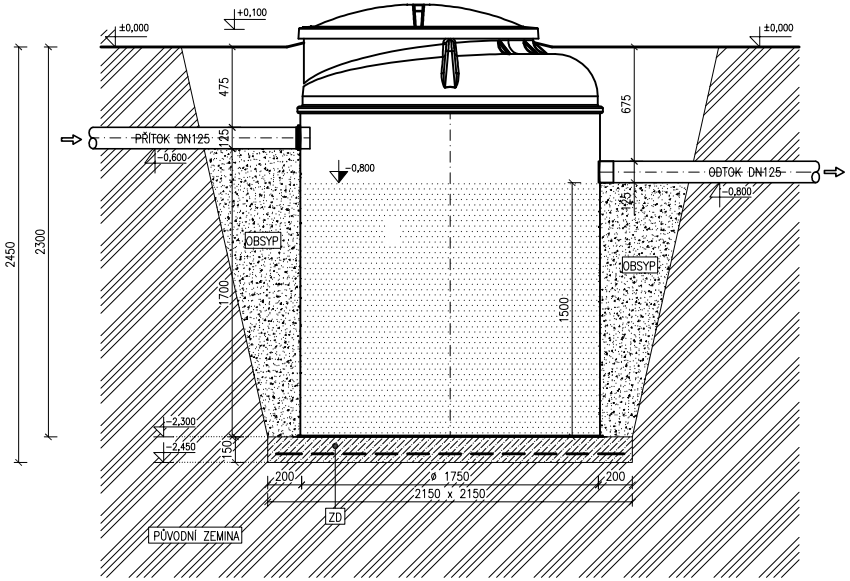

Řez

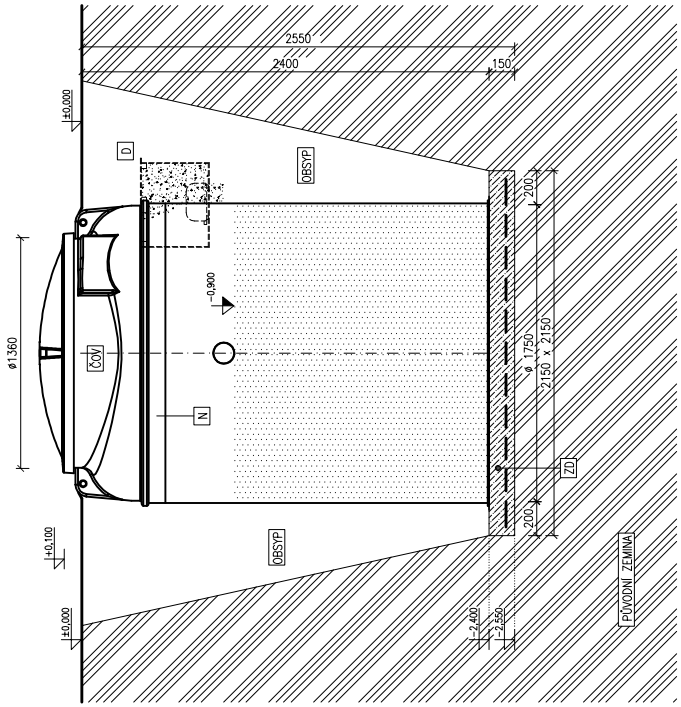

Legenda:

ČOV
BIOLOGICKÁ ČISTÍRNA ODPADNÍCH VOD
TYP: AQUATEC AT12
PLASTOVÁ NÁDRŽ ø1750mm, v.2400mm

D
PLASTOVÁ NÁDRŽ NA DMYCHADLO ø500mm, v.400mm

ZD
BETONOVÁ ZÁKLADOVÁ DESKA S KARI SÍTÍ
BETON B15, KARI SÍŤ Q188

OBSYP
PÍSEK NEBO TŘÍDĚNÝ DROBNÝ ŠTĚRK
PŘÍPADNĚ ZPĚTNÝ OBSYP Z KATROVANÉHO VÝKOPOVÉHO MATERIÁLU
BEZ KAMENŮ A JÍLU

N
NÁSTAVEC

aquatec usbf

Aquatec AT12/AT12 PLUS se základním nástavcem